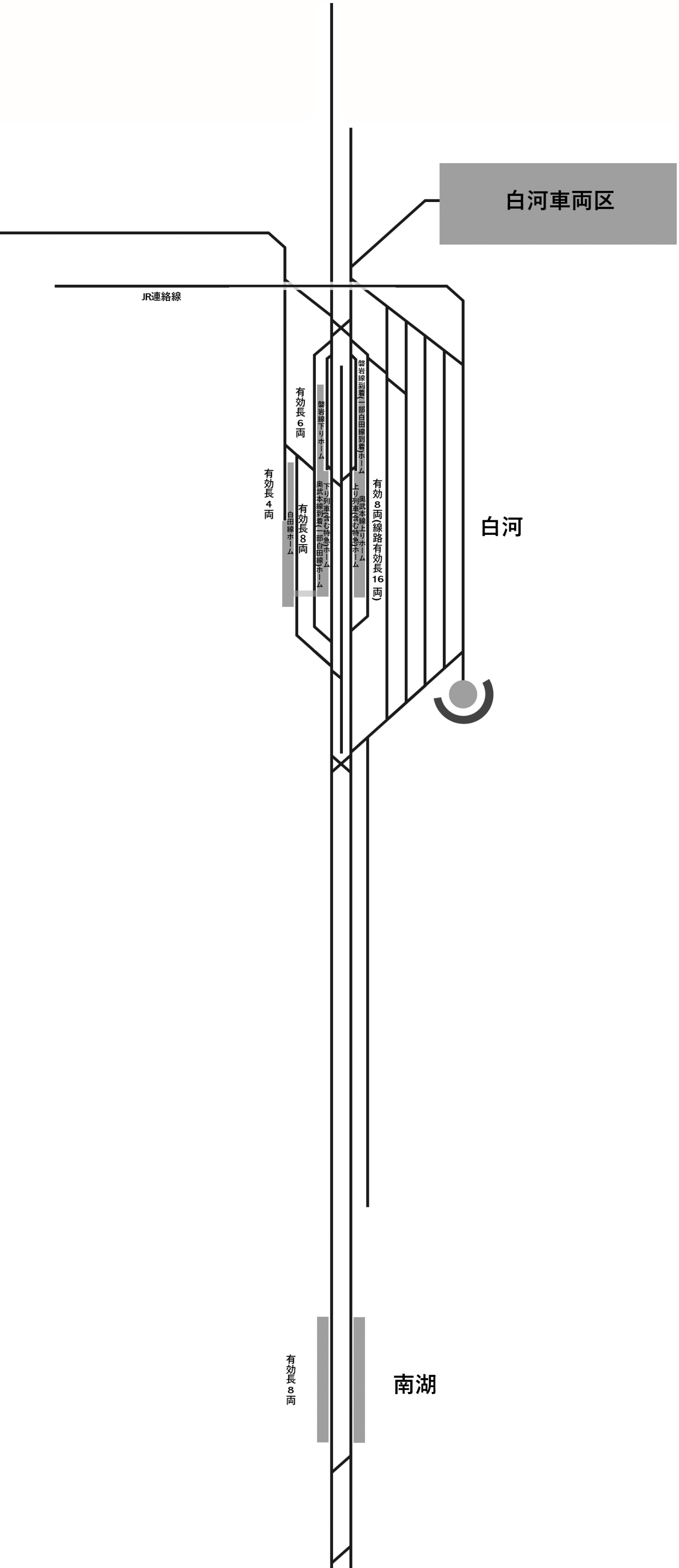
白河車両区
JR連絡線
有効長６両
磐岩線下りホーム
磐岩線到着(一部白田線到着)ホーム
有効長４両
白田線ホーム
有効長8両
下り列車(含む特急)ホーム
奥武本線到着(一部白田線)ホーム
奥武本線上りホーム
上り列車(含む特急)ホーム
有効8両(線路有効長16両)
白河
有効長８両
南湖

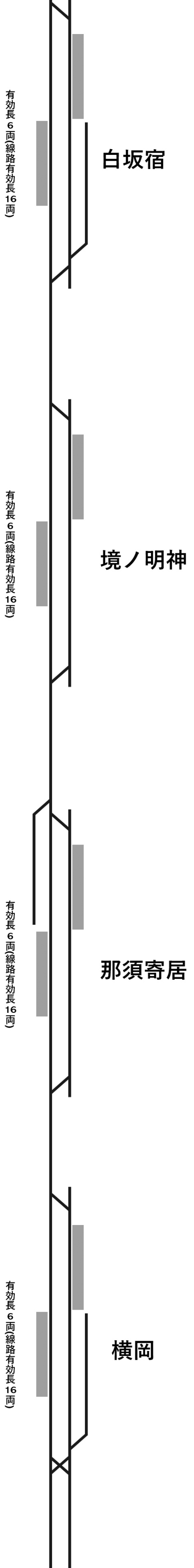
白坂宿
有効長6両(線路有効長16両)
境ノ明神
有効長6両(線路有効長16両)
那須寄居
有効長6両(線路有効長16両)
横岡
有効長6両(線路有効長16両)

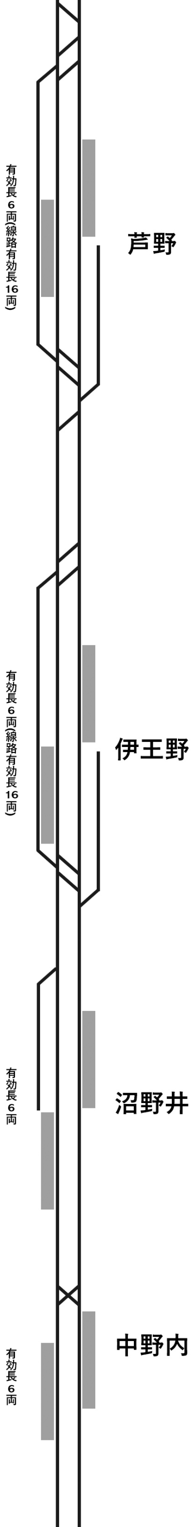
有効長6両(線路有効長16両)
芦野
有効長6両(線路有効長16両)
伊王野
有効長6両
沼野井
有効長6両
中野内

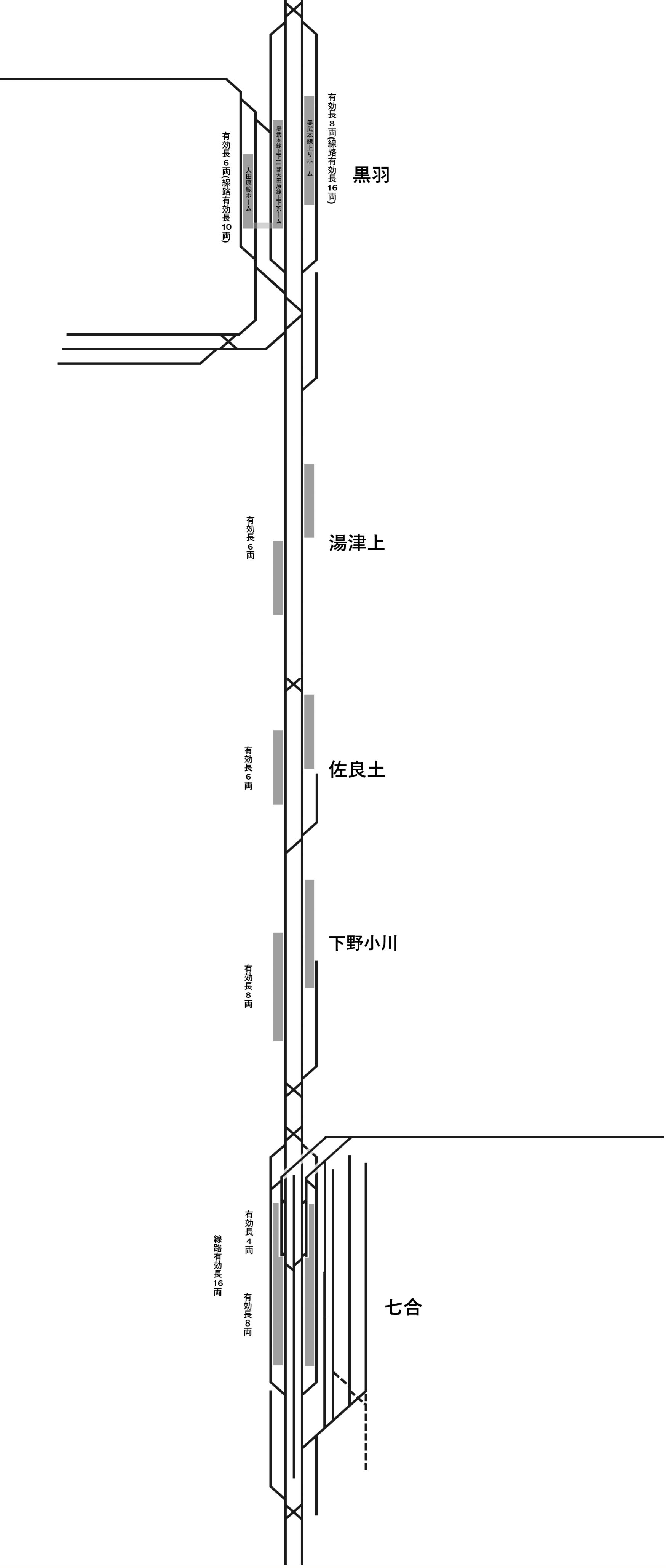
有効長8両(線路有効長16両)
奥武本線上りホーム
奥武本線上下(一部大田原線上下)ホーム
大田原線ホーム
有効長6両(線路有効長10両)
黒羽
湯津上
有効長6両
佐良土
有効長6両
下野小川
有効長8両
有効長4両
線路有効長16両
有効長8両
七合